269 ZST 180 - Szabályzózsalu, tolórudas

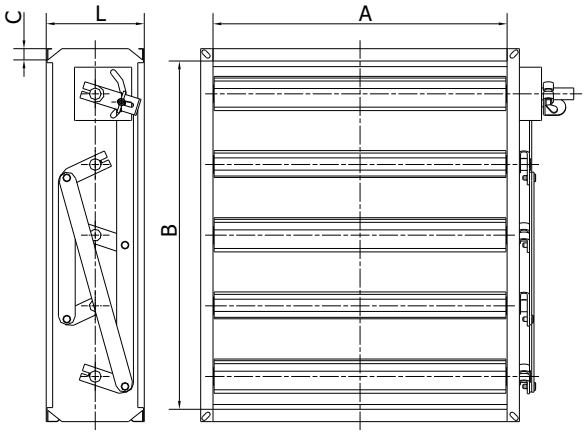

•Nagy- és kisnyomású légtechnikai rendszerek lezárására, szabályozására.

•Beépítési hossz (L) 175 mm.

•A zsaluház, a mozgatási oldalon a lamellatengely, valamint a tolórudazat anyaga horganyzott acél.

•A rendkívül jó légáramlást biztosító üreges kiképzésű, belső bordamerevítésű, horganyzott profilból készülő lamellák mozgatása lehet egyirányú, vagy ellentétes irányú. A lamellák mozgatását tolórudazat biztosítja.

•A kézi rögzítőszerkezet illetve a motoros mozgatásra szolgáló tengely (Ø20 mm) alapkivitelben az első lamellán a motoros csatlakozás külön rendelésre bármelyik lamellán elhelyezhető.

•A csapágyperselyek és a mozgatással ellentétes oldalon a lamellatengelyek ABS lánggátló műanyagból készülnek. A csapágyak a mozgatással ellentétes oldalon teljesen zártak.

•Hőállóság: 90°C

Alapkivitelben 1700 mm „A” oldalhossz és 1940 mm „B” oldalhossz felett osztott kivitelben készül, minden köztes méretben rendelhető. Külön kérésre az „A” oldal 2000 mm oldalhosszig is gyártható (gravitációs szellőzéshez).

•Osztott kivitel esetén a zsalu mozgatása történhet egy mozgatókarral (osztásnál tengelykapcsolóval), vagy zsalunként, független mozgatással. Mindkét esetben lehetséges a lamellák ellentétes irányú mozgatása is (by-pass).

Kiírási szöveg

Szabályzó-, illetve elzárózsalu. Keret horganyzott acéllemezből. Lamellák ellentétes vagy egyirányú mozgatással, belső bordamerevítésű, üreges kiképzésű, horganyzott profilból, gumitömítés nélkül. Csapágyazás műanyag. Lamellamozgatás tolórudazattal.
Típus: ZST 180

Rendelési példa

Darab	Típus	Méret	Mozgatás	Motor tartozékok	Perem
1	2	3	4	5	6

- Perem → 22/30
- Motor tartozékok → S1A/S2A/SZS/VP
- Mozgatás → Kézi/Motoros, Lásd: 19. oldal
- Méret → AxB (mm x mm)
- Típus → ZST 180

TROGES Air-Technik Kft.
H-9483 Sopronkövesd Táncsics M u. 18.
Telefon: +36-99/536-250, Fax: +36-99/363-057
Mobil:+36-30/689-5939, +36-30/396-5162
E-mail: air-technik@troges.hu

Air-Technik Légtechnikai Kft.
H-2040 Budaörs, Gyár utca 2.
Telefon: +36-23/428-533
Fax: +36-23/428-544
E-mail: bp.air-technik@troges.hu