269 ZST 110 - Szabályzózsalu, tolórudas, gumitömítéssel

•Nagy- és kisnyomású légtechnikai rendszerek lezárására, szabályozására.

•Beépítési hossz (L): 110 mm.

•A zsaluház, mozgatási oldalon a lamellatengely, valamint a tolórudazat anyaga horganyzott acél.

•A rendkívül jó légáramlást biztosító üreges kiképzésű, horganyzott profilból készülő lamellák élei hosszanti irányban üreges gumitömítéssel vannak ellátva. A lamellák mozgatása lehet egyirányú, vagy ellentétes irányú. A lamellák mozgatását tolórudazat biztosítja.

•A kézi rögzítőszerkezet illetve a motoros mozgatásra szolgáló tengely (Ø12 mm) alapkivitelben az első lamellán van kialakítva, de külön rendelésre bármelyik lamellán elhelyezhető.

•A csapágyperselyek és a mozgatással ellentétes oldalon a lamellatengelyek ABS lánggátló műanyagból készülnek. A csapágyak a mozgatással ellentétes oldalon teljesen zártak.

•Hőállóság: 90°C

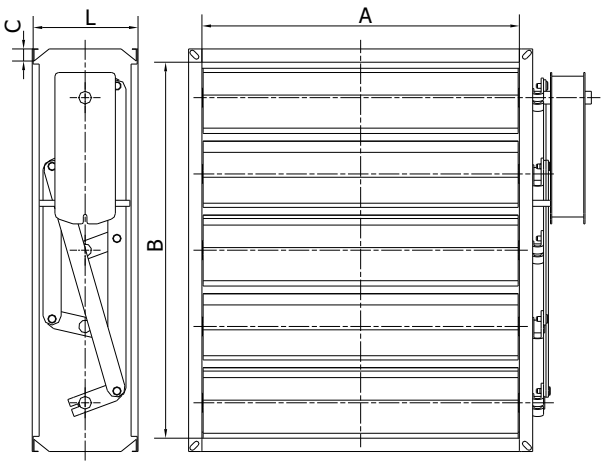

•Alapkivitelben 1250 mm „A” oldalhossz és 1940 mm „B” oldalhossz felett osztott kivitelben készül, minden köztes méretben rendelhető.

.

•Osztott kivitel esetén a zsalu mozgatása történhet egy mozgatókarral (osztásnál tengelykapcsolóval), vagy zsalunként, független mozgatással. Mindkét esetben lehetséges a lamellák ellentétes irányú mozgatása is (by-pass).

Kiírási szöveg

Szabályzó-, illetve elzárózsalu. Keret horganyzott acéllemezből. Lamellák ellentétes vagy egyirányú mozgatással, üreges kiképzésű, horganyzott profilból, üreges gumitömítéssel. Csapágyazás műanyag. Lamellamozgatás tolórudazattal.
Típus: ZST 110

Rendelési példa

Darab	Típus	Méret	Mozgatás	Motor tartozékok	Perem
1	2	3	4	5	6

- Perem → 22/30
- Motor tartozékok → S1A/S2A/SZS/VP
- Mozgatás → Kézi/Motoros, Lásd: 19. oldal
- Méret → **AxB** (mm x mm)
- Típus → **ZST 110**

TROGES Air-Technik Kft.
H-9483 Sopronkövesd Táncsics M u. 18.
Telefon: +36-99/536-250, Fax: +36-99/363-057
Mobil:+36-30/689-5939, +36-30/396-5162
E-mail: air-technik@troges.hu

Air-Technik Légtechnikai Kft.
H-2040 Budaörs, Gyár utca 2.
Telefon: +36-23/428-533
Fax: +36-23/428-544
E-mail: bp.air-technik@troges.hu